R31-16FM　ドリフトGRTフロントマウントシャーシセット
R31-16FM-A
ドリフトGRTフロントマウントシャーシセット アルミエディション

ドリフトGRTフロントモーター・シャーシセットは,更なるドリフト安定走行を追及し、イーグル開発チームが12か月以上掛けて仕上げたR31シリーズの集大成モデルです。
各部パーツは少しの妥協も許さないほど、効率よく配置されており、ドライバーを選ばず簡単にドリフト走行が可能です。
フロントモーターシャーシは、操作性に優れ、初心者からプロまで幅広く満足のいく走りをご堪能頂けます！
標準ギア比は1：1.557となっております。
ナイロンプーリーを同梱した通常モデルと、ジュラ製プーリーを同梱したアルミエディションの2タイプからご選択いただけます！

完成図

本コンバージョンシャーシは,ほぼ組み立て済みですが
一部分解して以下のSTEP.1～6の組み立て図を参考に純正部品＆メカを組み込んで下さい。
（デフギヤ、スパーギヤ、サスアーム、ショック等）
純正部品の組み付けについてはR31純正の説明書もご参照下さい。
また、必要に応じてネジロック剤(#3318　LOCTITE 242ネジロック剤 NET.0,5ml　￥350)
の使用をお勧め致します。

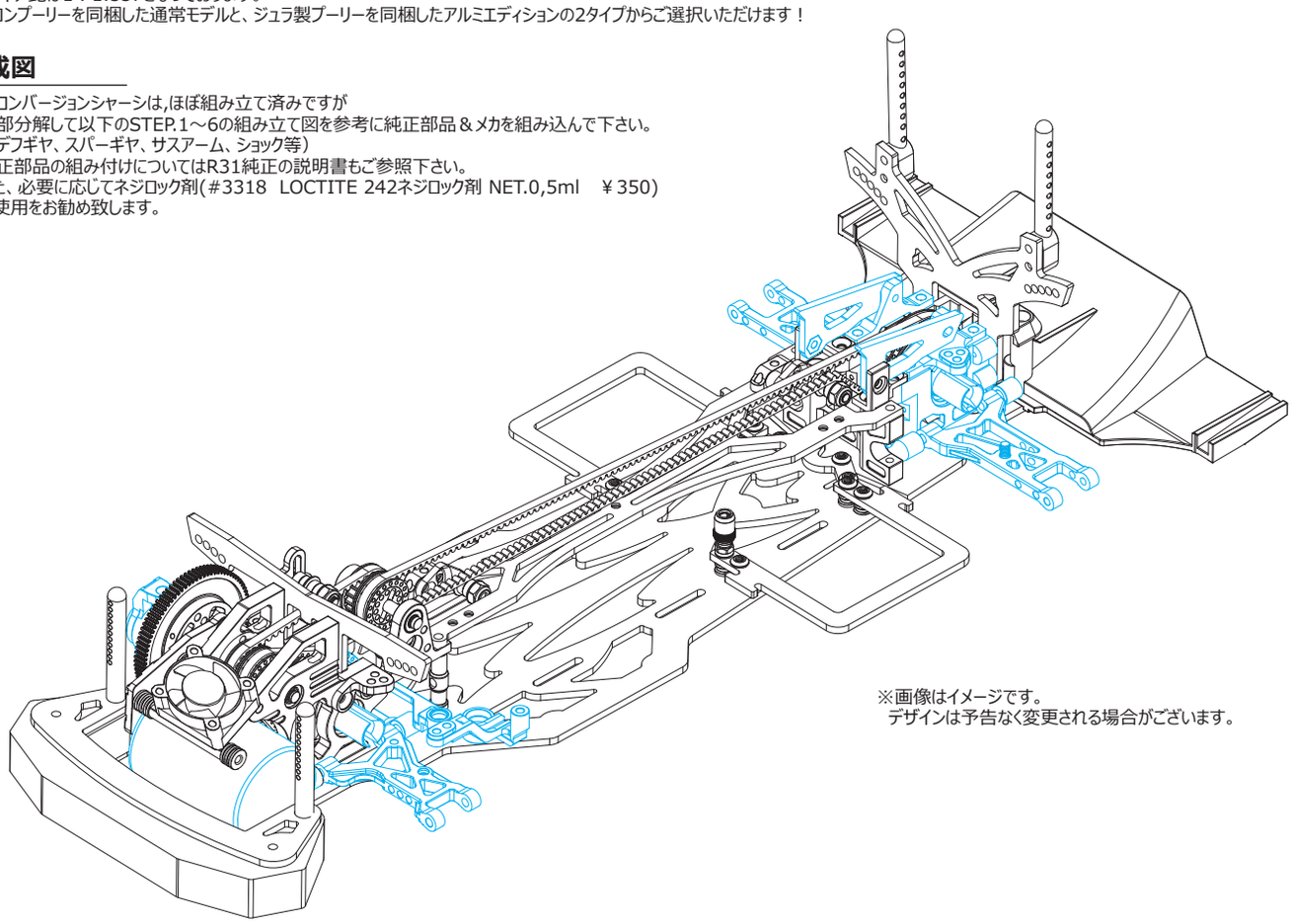

※画像はイメージです。
デザインは予告なく変更される場合がございます。

本製品はグラファイトを主に使用した製品になっているため、エッジの部分に衝撃が加わるとささくれのようになってしまう場合がございます。
ささくれを未然に防ぐために以下の手順を行ってください。

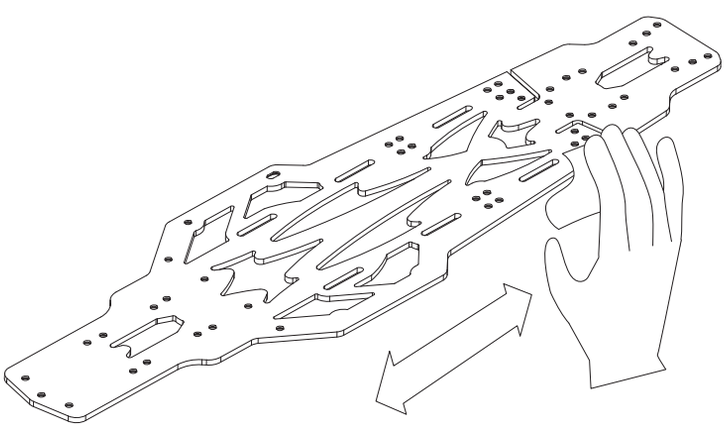

出荷時に面取り作業は行っておりますがより一層滑らかにするために
シャーシのエッジ部分を1000番以上のサンドペーパーでこすります。

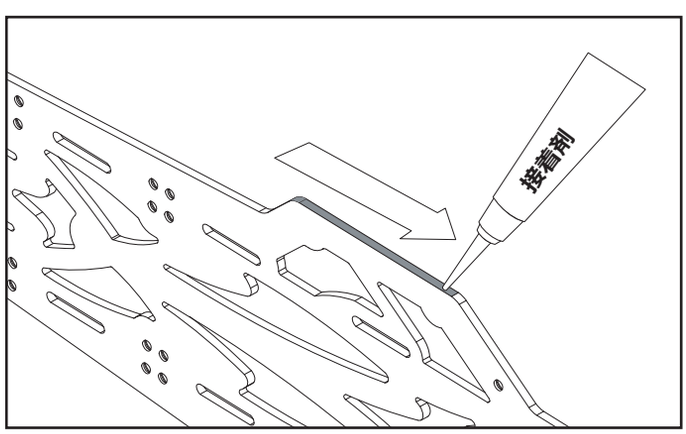

サンドペーパーをかけた場所に瞬間接着剤を少量つけ、たれないように
気をつけながらのばしていきます。
接着剤で固めることでより強くなります。

#1183	スーパークイックグルー(5-10sec)	￥490
#1184	スーパークイックグルー(15-20sec)	￥490

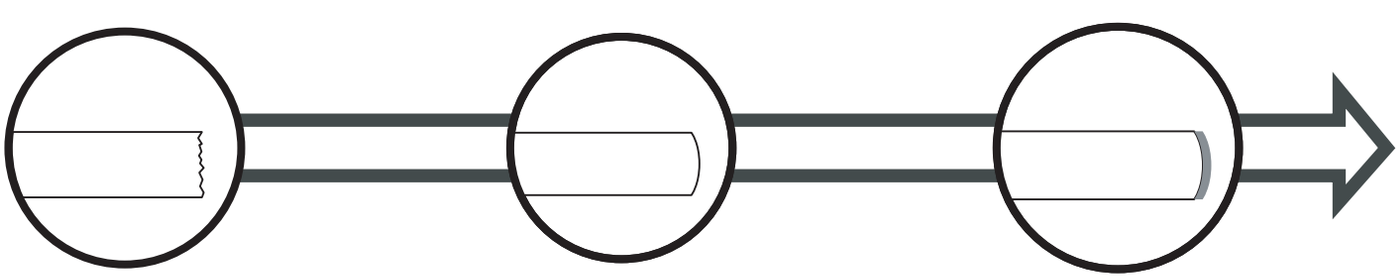

内容物

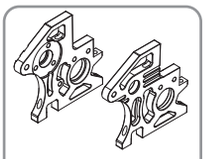
フロントバルクヘッドプレート 1set

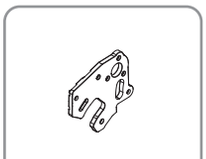
ヒートシンクモーターマウント 1pcs

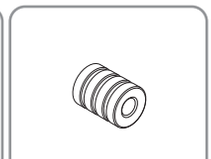
モーターマウントスペーサー 5pcs

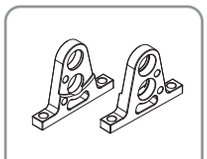
センタープーリーマウント 1set

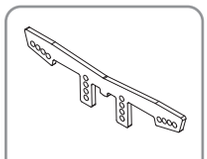
GRT フロントショックタワー 1pcs

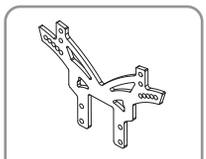
GRT リアショックタワー 1pcs

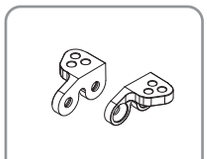
フロントアッパーアームマウント 1set

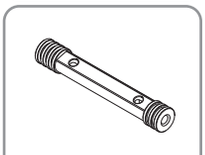
クーリングファンマウント 1pcs

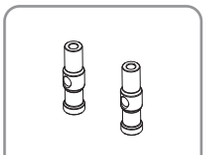
センタープーリーマウントスタンド 2pcs

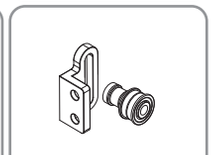
ショートベルトテンショナー A 1set

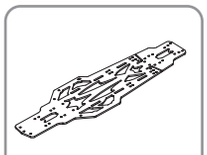
GRT メインシャーシ 1pcs

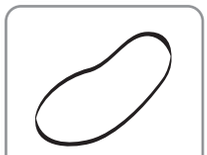
ロングベルト (3M-564) 1pcs

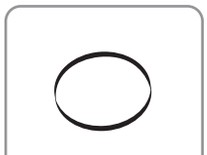
ショートベルト (3M-153) 1pcs

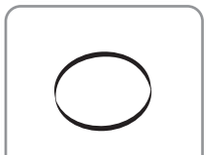
ショートベルト (3M-159) 1pcs

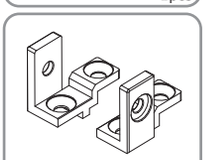
リアサイドスティフィナーマウント 1set

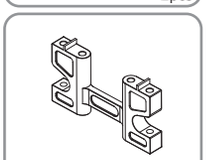
アッパーデッキブレース 1pcs

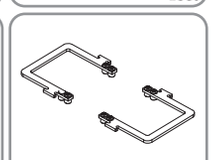
GRT バッテリーホルダー 1set

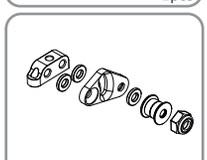
ロングベルトテンショナー A 1set

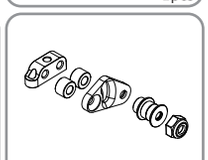
ロングベルトテンショナー B 1set

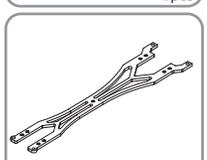
GRT アッパーデッキ 1pcs

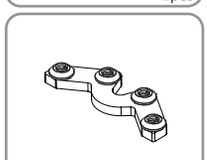
GRT リアロールプレート 1pcs

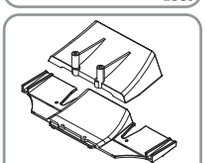
リアディフューザー 1set

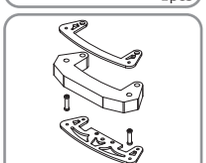
フロントバンパーセット 1set

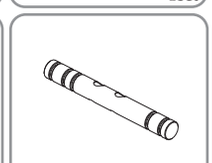
センタープーリーシャフト 1pcs

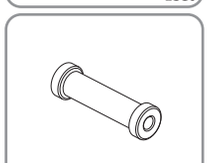
スペーサーロング 1pcs

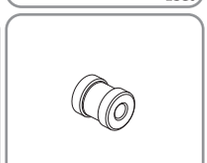
スペーサーショート 2pcs

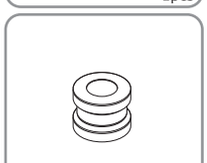
バッテリーホルダースペーサー 8pcs

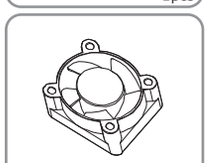
クーリングファン 1pcs

※ アルミエディションでは
ジュラ製になります。
23T ナイロンプーリー 1pcs

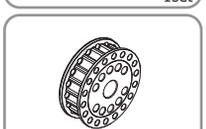
※ アルミエディションでは
ジュラ製になります。
18T ナイロンプーリー 3pcs

※ アルミエディションでは
ジュラ製になります。
32T ナイロンプーリー 1pcs

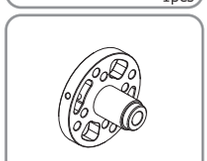
スパーギアホルダー 1set

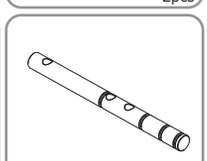
スパーギアシャフト 1pcs

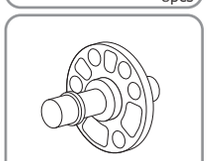
ソリッドアクスル 1pcs

アンテナポスト 1pcs

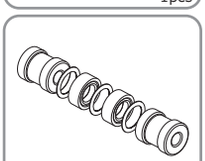
ショートベルトテンショナー B 1set

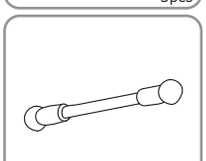
リンケージ (予備パーツ) 1pcs

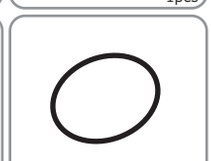
バッテリーホールドバンド 2pcs

E リング 11pcs

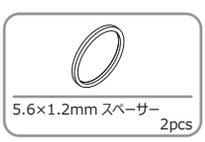
5.6×1.2mm スペーサー 2pcs

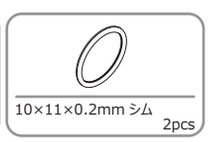
10×11×0.2mm シム 2pcs

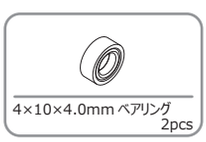
4×10×4.0mm ベアリング 2pcs

M3x4 皿ビス 3pcs

M3x6 皿ビス 20pcs

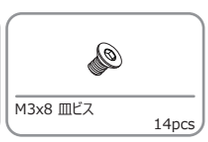
M3x8 皿ビス 14pcs

M3x10 皿ビス 8pcs

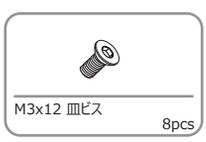
M3x12 皿ビス 8pcs

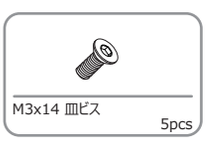
M3x14 皿ビス 5pcs

M3x16 皿ビス 2pcs

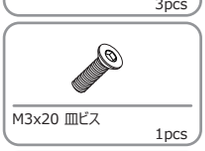
M3x20 皿ビス 1pcs

M3x6 ナベビス 13pcs

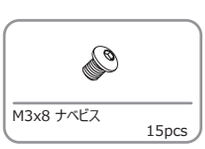
M3x8 ナベビス 15pcs

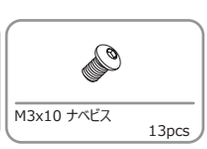
M3x10 ナベビス 13pcs

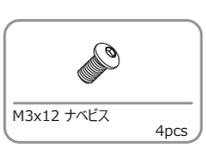
M3x12 ナベビス 4pcs

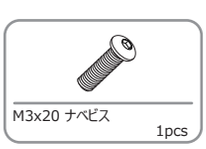
M3x20 ナベビス 1pcs

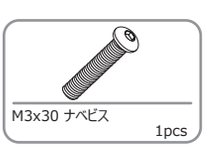
M3x30 ナベビス 1pcs

Step 1: フロントバルクヘッドの組み立て

高精度プーリーとギアアダプターにより軽快な加速感と高速安定性が得られます。

① シャフトにギャアダプターを取り付けます。
② 図の A,B の穴に、 以下の手順で固定用のピンを差し込みます。
まず、 ギャアダプター側面の穴に固定用のピンを差し込み、 ドライバー等でピンを軽く押し込みながらギアアダプターをゆっくり回転させると、 アダプター部の穴にピンが入ります。
そのまま、 ギャアダプターとシャフトをゆっくり回転させ、 探りながらシャフトの穴にも通してください。
③ ギアアダプターを左右に揺らし、 ガタつきがないか確認し、 必要であればシム等を使用して調整してください。
④ ピンを入れた穴にセットスクリューをねじ込み、 固定用のピンが抜けないよう固定してください。
最後にスパーギアを取付け完成です。
⑤ 外す場合は、 セットスクリューを取り除きギアアダプター側面の反対の穴からクリップピン等の先で押し出してください。

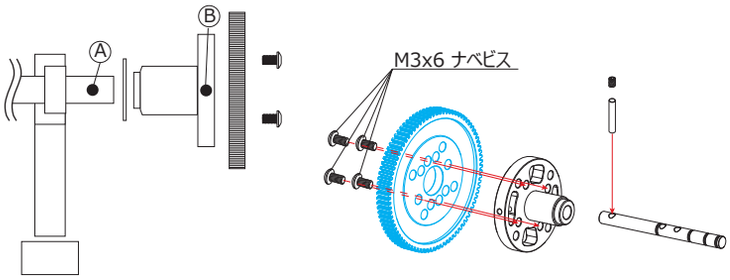

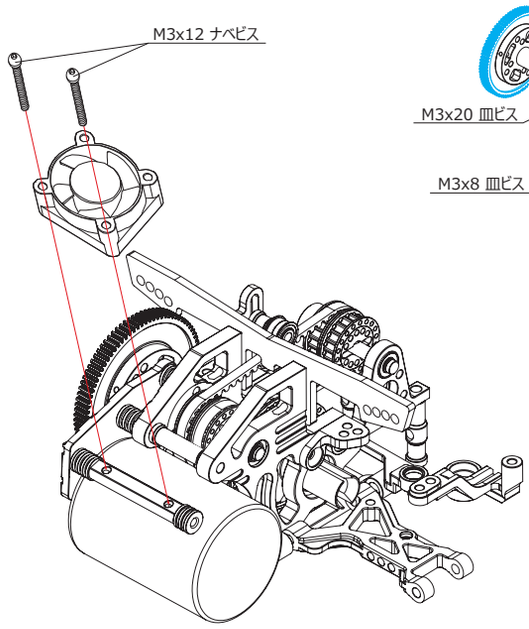

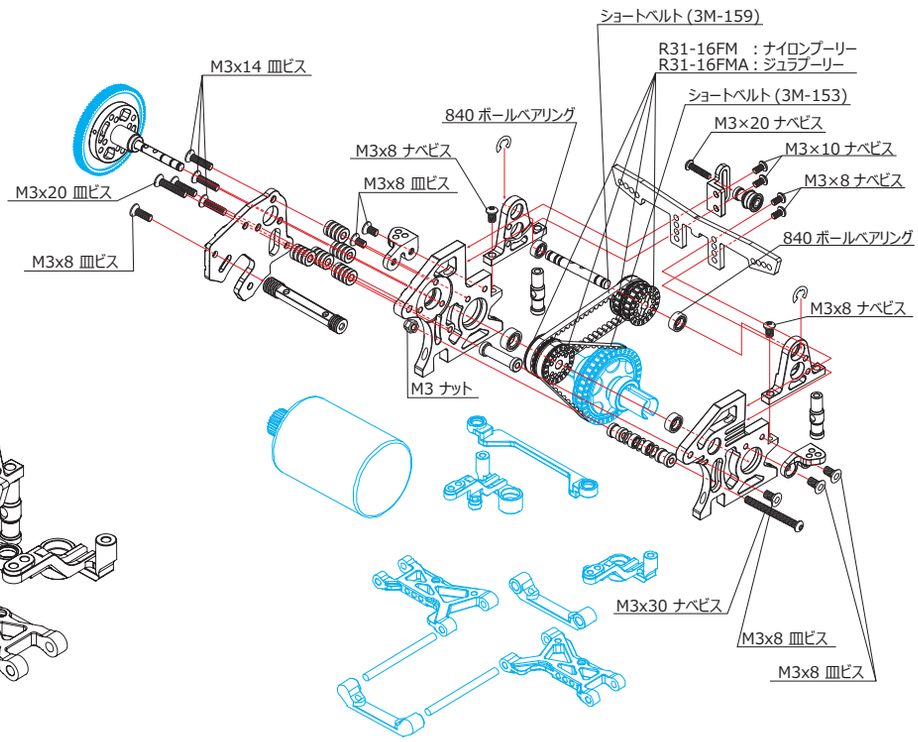

Step 2: リアバルクヘッドの組み立て

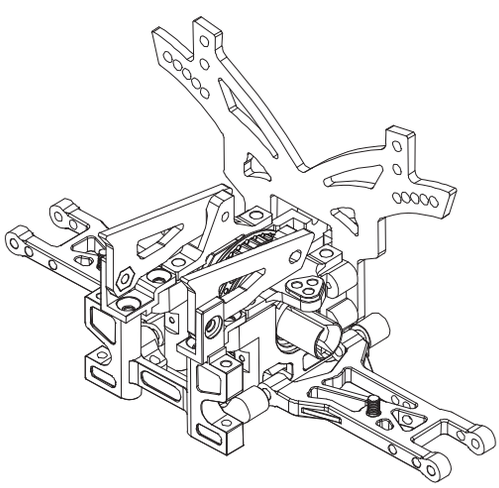

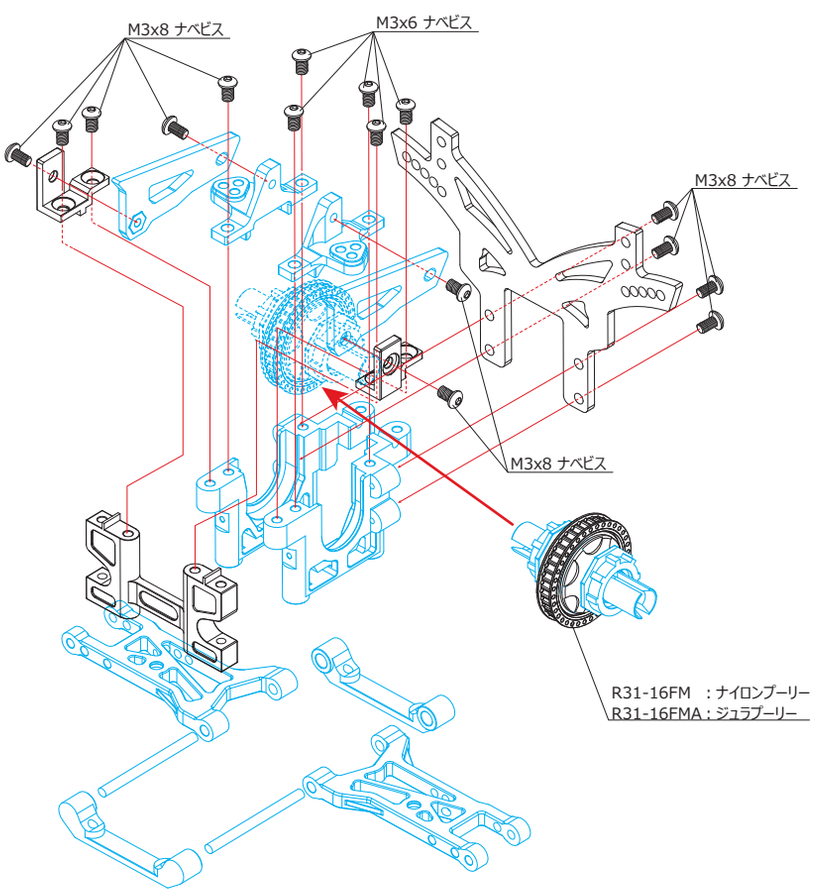

Step 3: バンパーの組み立て

下側のグラファイトプレートの向きに注意してください。
削り込みのある側の反対側にフォームバンパーを取り付けてください。

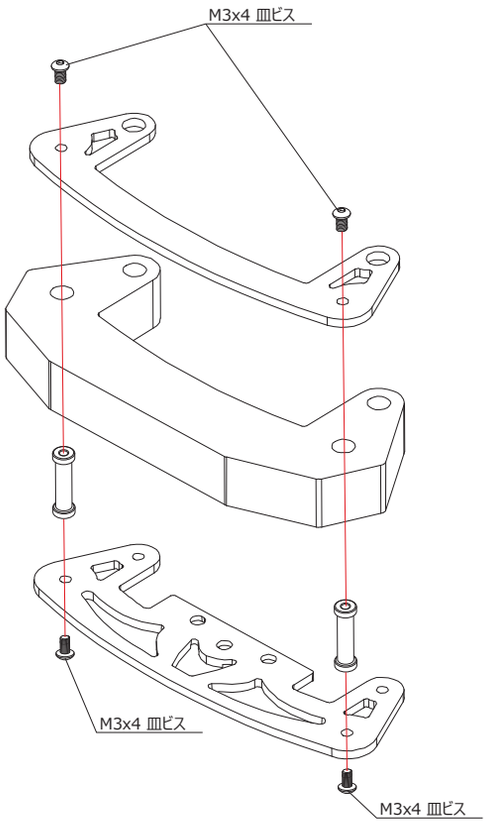

Step 4: ディフューザーの組み立て

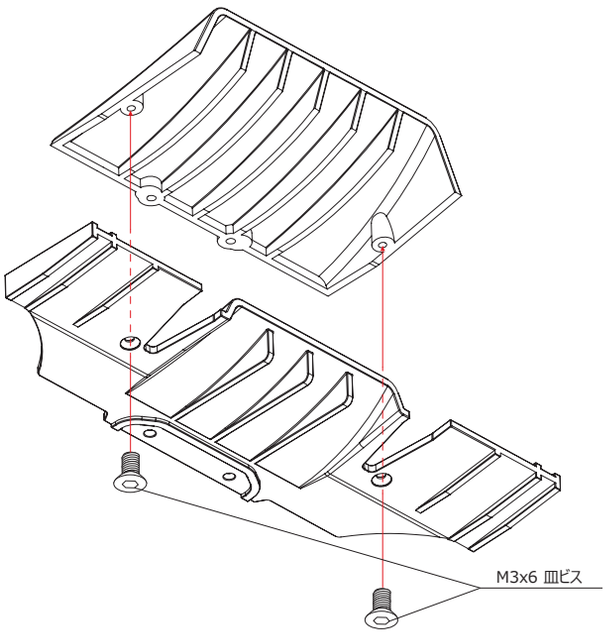

Step 5: 前後バルクヘッドとシャーシの組み立て

Step 1~3 で組み立てた、 前後バルクヘッドと、 バンパーをシャーシへ取付けます。
M字型のグラファイトプレートをの取付けているビスの内、 図 4-1 の赤い部分を取り外すことで、 リア側のロール量を増やすことができます。

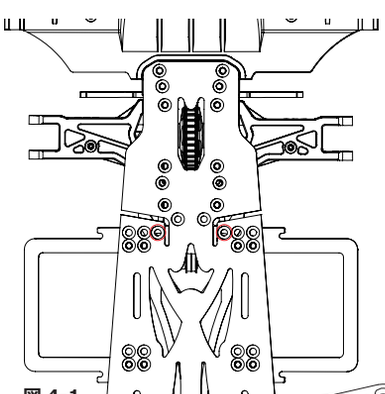

図 4-1

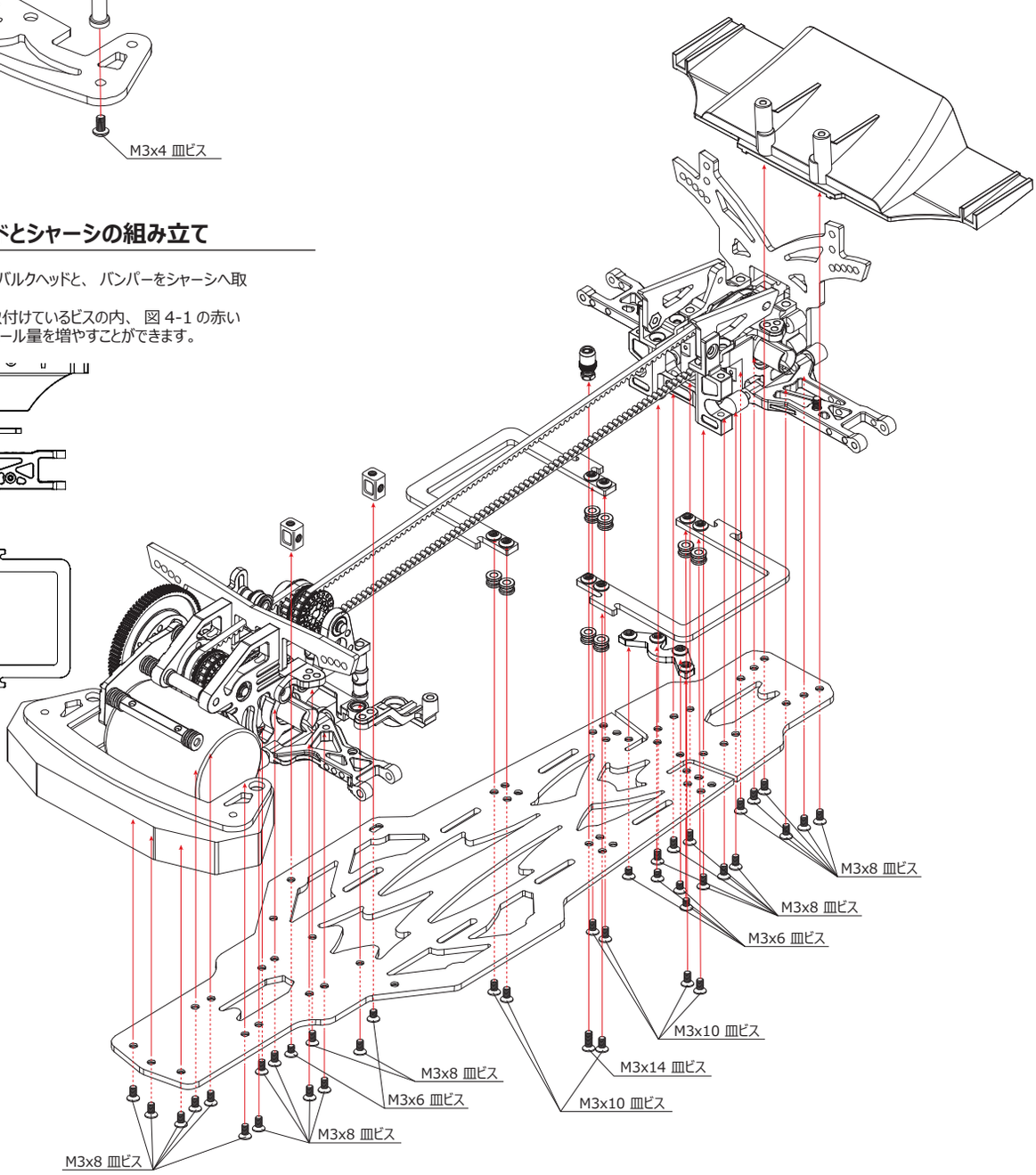

Step 6: アッパーデッキの組み立て

アッパーデッキにベルトテンショナーを取り付けます。
テンショナーの三角形のグラファイトパーツの向きにより、 ベルトにかけるテンションの強弱を変化させる事ができます。
①の方向なら弱め、②の方向なら強めにテンションをかけることができます。

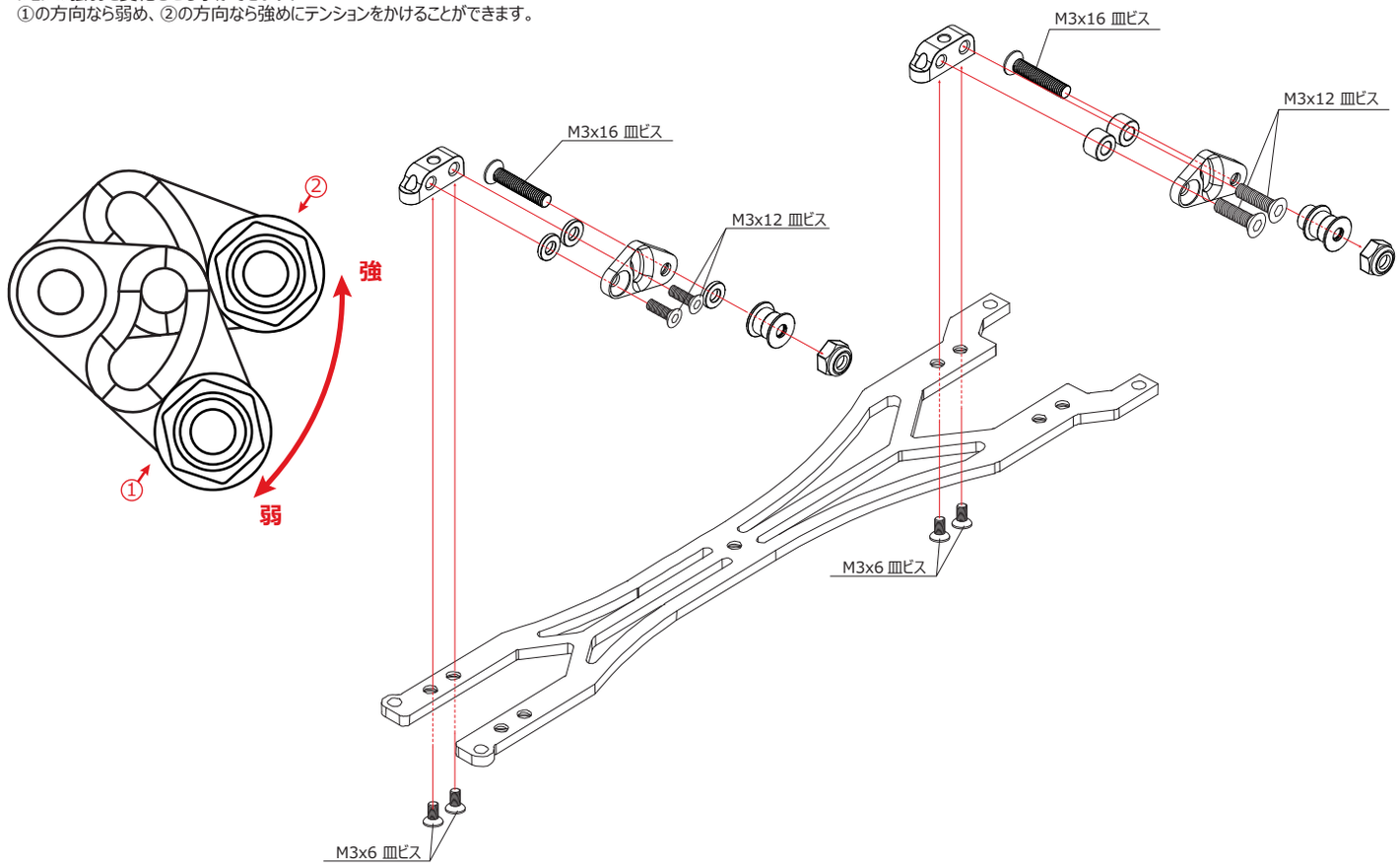

Step 7: アッパーデッキの取付け

アッパーデッキを前後のバルクヘッドの間に取付けます。
ベルトの下をくぐるように取付け、 アッパーデッキのテンショナーにベルトが乗るようにしてください。

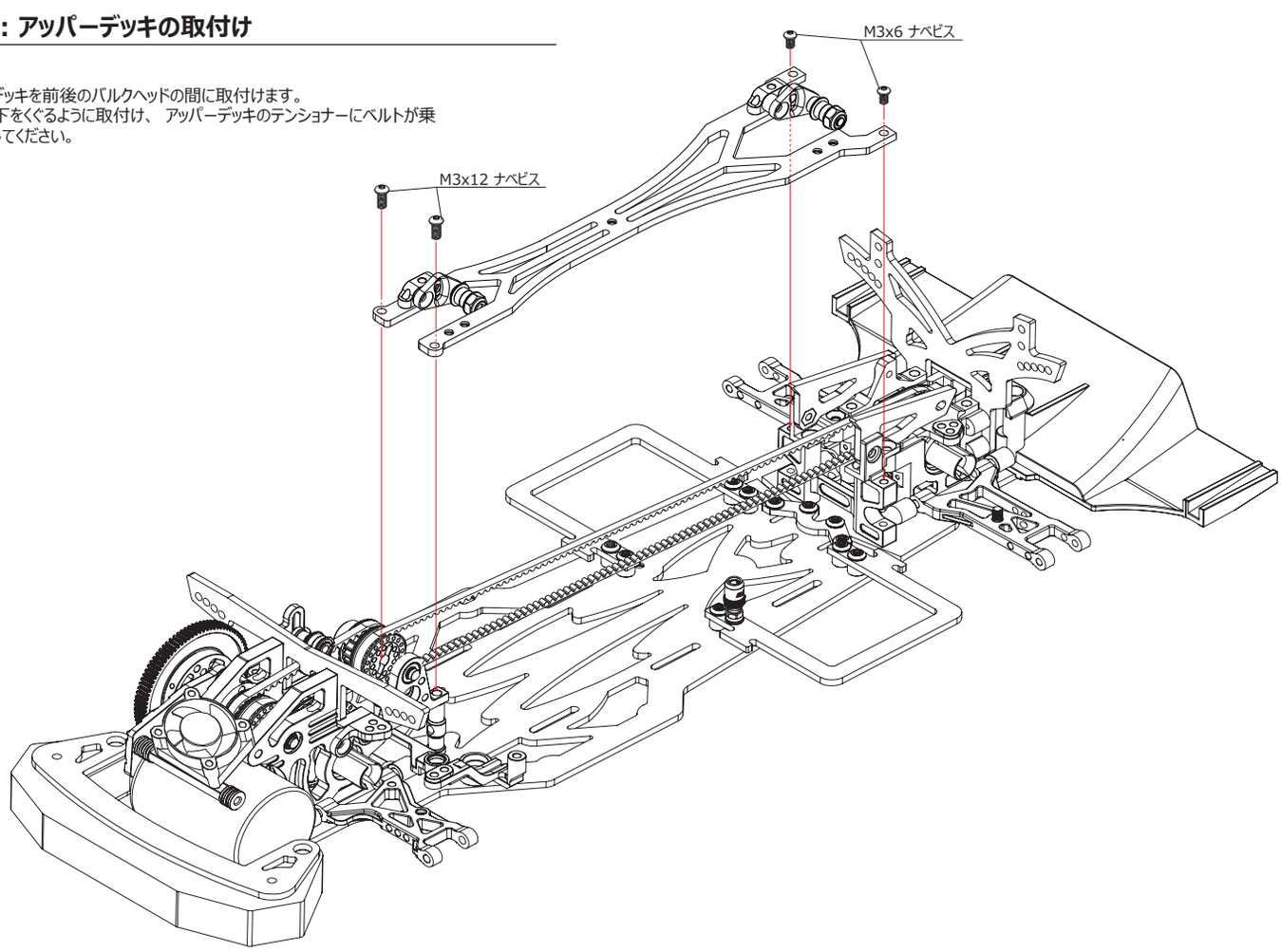

ステアリングサーボリンケージの調整

ステアリングサーボリンケージを両方ともに 27mm になるように
カッター等を使って切り取ってください。
※作業する際は、 ケガ等に注意し、 十分に気を付けて行ってください。

サーボ取付け方向の調整

バッテリーの搭載方法に合わせて、 サーボの取付け向きを調整してください。

バッテリー横置きの場合　：　図①の様に、 サーボホーンを外側に向け、 ボールエンドが内側に向くように取り付けてください。
グラファイトバッテリープレートをお好みの位置に固定し、 バッテリーを横向き配置してください。
グラファイトバッテリープレートにある、 でっぱり部分にゴムバンドをかけ、 バッテリーを固定してください。

バッテリー縦置きの場合　：　図②の様に、 サーボホーンを内側に向け、 ボールエンドが外側に向くように取り付けてください。
バッテリーをシャーシ中央に縦向きに配置し、 両脇にあけられているグラステープ用のスロットが 6 ヶ所あいているので
そのうち 4 ヶ所以上を使用してお好みの位置に固定してください。

図①　　バッテリー横置きの場合

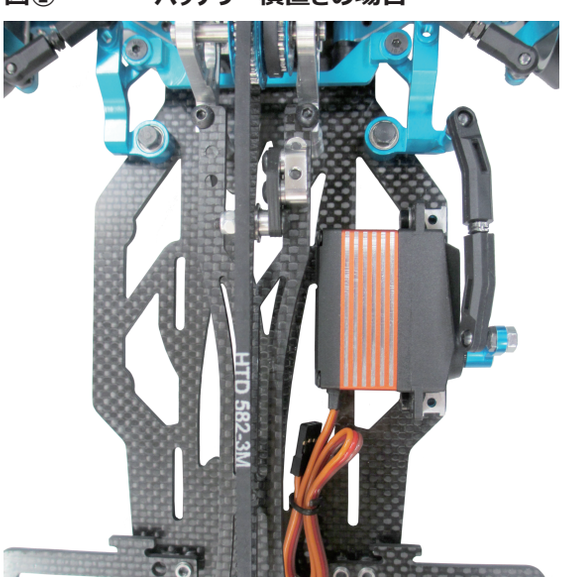

図②　　バッテリー縦置きの場合

オプションパーツ

#R31-01-GO	SP コンペティションキット[GO]	￥7,800
#R31-01-LBL	SP コンペティションキット[LBL]	￥7,800
#R31-02-GO	SP Fアップライト[GO]	￥1,980
#R31-02-LBL	SP Fアップライト[LBL]	￥1,980
#R31-03-GO	SP Cハブ[GO]	￥1,980
#R31-03-LBL	SP Cハブ[LBL]	￥1,980
#R31-04-GO	SP Fロアサスアーム[GO]	￥1,980
#R31-04-LBL	SP Fロアサスアーム[LBL]	￥1,980
#R31-05-GO	SP Rハブ[GO]	￥1,980
#R31-05-LBL	SP Rハブ[LBL]	￥1,980
#R31-06-GO	SP Rロアサスアーム[GO]	￥1,980
#R31-06-LBL	SP Rロアサスアーム[LBL]	￥1,980
#R31-07	SP ソリッドアクスル(39Tプーリー付)	￥1,780
#R31-08	SP フロント・ワンウェイチューブ(39Tプーリー付)	￥2,680
#R31-08P1-36T	デルリン・ワンウェイプーリー36T(1)	￥280
#R31-08P1-37T	デルリン・ワンウェイプーリー37T(1)	￥280
#R31-08P1-38T	デルリン・ワンウェイプーリー38T(1)	￥280
#R31-08P1-39T	デルリン・ワンウェイプーリー39T(1)	￥280
#R31-08P1-40T	デルリン・ワンウェイプーリー40T(1)	￥280
#R31-09	SP ボールデフセット(7075ジュラ製)39Tプーリー付	￥2,480
#R31-15	SP マジギレ TSDユニバーサルシャフト 48.5mm	￥1,480
#R31-17-GO	SP ステアリング・クランク ベアリング4個付:R31用[ゴールド]	￥1,980
#R31-17-LBL	SP ステアリング・クランク ベアリング4個付:R31用[ライトブルー]	￥1,980
#R31-19-GO	SP リアプーリーマウント:R-31用[ゴールド]	￥1,680
#R31-19-LBL	SP リアプーリーマウント:R-31用[ライトブルー]	￥1,680
#R31-21	GRT リアー・サイドスティフィナー:R-31イーグルALパーツ用	￥780
#R31-26-GO	SP ショックセット(4)スプリング3種付：R31[GO]	￥2,680
#R31-26-LBL	SP ショックセット(4)スプリング3種付：R31[LBL]	￥2,680

スペアパーツ

#R31-16FMP01	GRTメインシャーシR31FM用	¥3,980
#R31-16FMP02	GRTバッテリープレートR31FM用	¥980
#R31-16FMP03	GRTアッパーデッキR31FM用	¥1,280
#R31-16FMP04	GRTフロントショックタワーR31FM用	¥1,180
#R31-16FMP05	GRTリアショックタワーR31FM用	¥1,180
#R31-16FMP06	GRTフロントバンパーR31FM用	¥1,980
#R31-16FMP07	AL リアスティフィナーマウントR31FM用	¥780
#R31-16FMP08	ALリアアッパーデッキブレースR31FM用	¥980
#R31-16FMP09	ALモーターヒートシンクプレートR31FM用	¥980
#R31-16FMP10	ALフロントバルクヘッドR31FM用	¥1,980
#R31-16FMP11	ALセンタープーリーマウントR31FM用	¥880
#R31-16FMP12	ALモーターマウントセットR31FM用	価格未定
#R31-16FMP13	ALリアリンケージマウントR31FM用	¥780
#R31-16FMP14	ALギアアダプターR31FM用	¥980
#R31-16FMP15	ALステンレススチールシャフトR31FM用	¥780
#R31-16FMP16	ALファンマウントR31FM用	¥580
#R31-16FMP17	ALサーボマウントR31FM用	¥680
#R31-16FMP18	ALモーターヒートシンクポストR31FM用	¥580
#R31-16FMP19	ALアッパーデッキポストR31FM用	¥580
#R31-16FMP20	ALアンテナポストR31FM用	¥280
#R31-16FMP21	ベルトテンショナーセット(4pcs)R31FM用	¥1,980
#R31-16FMP22	ベルト-(188T)	¥500
#R31-16FMP23	ベルト-(51T)	¥500
#R31-16FMP24	ベルト-(53T)	¥500
#R31-16FMP25	プラスチックプーリーセット(5pcs)	¥980
#R31-16FMP26	スクリューセットR31FM用	¥580
#R31-16FMP27	ベアリングセットR31FM用	¥580
#R31-16FMP28	リアディフューザーR31FM&R31用	¥980
#R31-16FMP29	ソリッドアクスルシャフトR31FM&R31用	¥780

イーグル製品の製品保証について
譲渡・転売・中古販売・個人オークション等にて入手された製品は弊社保証対象外となります。あくまでも、イーグル販売特約店又は、イーグルホームページから直接購入の製品が保証対象となります。
製品に材料や部品、組み立てに欠陥がある場合に対し商品購入から３ヶ月以内にお問い合わせいただければ保証対応させていただきます。
(保証対応には購入日のわかるレシートが必要です。大切に保管してください。)
誤った取り付け、使用劣化、製品に対するいかなる改造、物理的損傷・その他天変地異によるいかなるダメージも保証対象外となります。この製品の使用についてイーグルは、この製品の使用から生じるいかなる損害の責任も負いません。全てのイーグル製品は工場から出荷される前に徹底的にテストされています。この製品の使用者は、この製品の使用・操作に対するすべての結果の責任を容認します。どんな場合にも、イーグルの法的責任は製品の原価を超えることはないものとします。イーグルは予告無く製品保証規定を修正する権利を有します。製品にお気づきの点がございましたら走行前にご連絡ください。

EAGLE RACING
〒440-0842　愛知県豊橋市岩屋町62-79
☆その他、ご質問等がございましたらお気軽にお問い合わせください。
☆イーグル・サービスカウンター：service11@eaglemodel.com